HARVIA
Sauna & Spa

VEDELDADE PRODUKTER

SV

Innehåll

VEDELDADE BASTUUGNAR 7
Legend-produkterna 9
Harvia Legend 150 9
Harvia Legend 240 10
Tillbehör till Harvia Legend 11
Legend vattenvärmare, 25 liter 12
Harvia 20 Pro 15
Harvia 20 ES Pro 17
Harvia 20 LS Pro ja RS Pro 18
Harvia 16 20
Harvia 22 21
Harvia 22 Steel 22
Harvia 26 Pro 24
Harvia 36 25
Harvia 50 27
Harvia 20 Duo 27
Harvia M3 SL, Harvia 20 SL, Harvia 20 SL Boiler 29
Harvia 50 SL 30
Harvia Legend SL 30
Harvia Legend Duo 31
Glasvägg Harvia Duo 33
BRANDSÄKERHET OCH UGNSTILLBEHÖR 35
Harvia stålskorsten 36
Spjäll till stålskorsten 37
SKYDDSVÄGGAR OCH -GOLVSKYDDSPLÅTAR 40
UPPVÄRMNING AV VATTEN OCH HUS SAMT MATLAGNING 43
Harvia-gryta 50 L 44
Harvia-gryta 80 L 44
Harvia skorstensmonterade vattenvärmare 44
Harvia Thermio vattenvärmare, 25 liter 45
Harvia elektrisk vattenvärmare 45
Harvia 10 -kamin 46
Harvia rökhalster 46
TEKNISK DATA 47

Relaxing Moments & Natural wellbeing

Harvia är mer än bara bastu. Det är en helhetsupplevelse där du kan njuta av naturens närhet och det inneboende välbefinnandet som härrörs från finländska bastutraditioner. I Harvia-bastun kombineras naturliga element – trä, sten och vatten – harmoniskt till en oas av välbefinnande.

Bastuns mjuka värme genererar positiva hälsoeffekter. Den förbättrar blodcirkulationen, lindrar muskelvärk och huvudvärk, förbättrar immunförsvaret, minskar stress och ger såväl fysisk som psykisk avslappning.

Den fulländade bastuupplevelsen kröns av ett jämnt och mjukt bastubad. Bastuugnen är hjärtat i din bastu – källan till ett avslappnande bastubad. Harvias populära bastuugnsmodeller har alltid varit föregångare: eleganta, hållbara och ekonomiska. Alla bastuugnar från Harvia har även ett effektivare, kontrollerat luftcirkulationssystem vilket bidrar till att ugnen och bastun värms upp snabbt.

Vi respekterar naturen och dess mångfald och tar vara på dess renhet genom att utveckla så miljövänliga produkter som möjligt. Ur Harvias breda produktsortiment är det enkelt för dig att välja en bastuugn som motsvarar dina behov.

Harvias vedeldade bastuugnar

I en vedeldad bastu njuter du av genuin bastukultur när den är som bäst. Doften av björkved, lågans stämningsfulla ljus och det härliga sprakandet från bastuugnen får dig att slappna av och glömma vardagsstressen. Harvia kombinerar det angenäma bastubadet från en vedeldad bastuugn med gedigen övergripande bastukompetens. Harvia har ett komplett utbud av produkter för vedeldade bastur. Det breda sortimentet omfattar såväl ugnar, vattenvärmare, grytor, skyddsväggar för eldstäder, kompletta stålskorstens paket innehållande rökrör, regnhatt, regnkrage m.m. Vi har också färdiga paket lösningar för bastulavar, vägg och takpaneler samt ett brett tillbehörssortiment. Allt för att din bastuupplevelse ska bli så njutbar som möjligt.

Det bra draget och den effektiva värmeproduktionen i Harvias vedeldade bastuugnar är resultat av nästan 70 år av produktutveckling

Den effektiva och tillförlitliga kärnan i Harvias vedeldade bastuugnar är resultatet av nästan 70 år av bastuerfarenhet.

Stommen med högklassig design garanterar ett säkert drag. Det är lätt att tända eld i bastuugnen och veden brinner jämnt under hela bastuvistelsen.

Från brännkammaren styrs gaserna till rymliga dubbla kanaler som effektivt värmer upp stommen och stenmassan och möjliggör en snabb uppvärmning och behagliga bastubad. Extra vatten rinner bort från stenmagasinet baktill i bastuugnen. På så sätt hålls framsidan och golvet rena. Bastuugnens massiva stomme värmerupp din bastu snabbt och jämnt. En fungerande vedeldad bastuugn är hjärtat och själen i bastun.

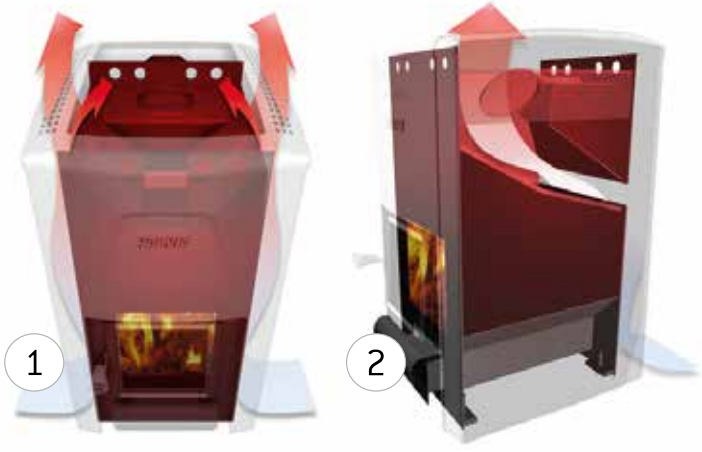

1. Uppvärmningen av luften mellan stommen och ytterhöljet.
2. Luftens strömning genom stenmagasinet.

Val av bastuugn

Bastuugnen är en viktig del av inredningen och stämningen i bastun. Bland Harvias vedeldade bastuugnar finns design för alla smaker. Att bastun har byggts på rätt sätt spelar en stor roll för att ugnens egenskaper kommer till sin rätt på bästa möjliga sättet. Ugnens effekt väljs utifrån material och bastuns storlek.

Det behövs i genomsnitt 1 kW aggregateffekt per kubikmeter bastu. Effektbehovet ökar om bastun har glasytor eller ytor av tegel eller betong.

BASTUPLANERINGSPROGRAMMET

HSD

HARVIA SAUNA DESIGNER

Planera enkelt din bastu i vår Bastudesigner utifrån dina mått
saunadesigner.harvia.fi

Observera vid valet av bastuugn:

- Börja välja bastuugn genom att först mäta upp bastuns volym.
- Lägg till 1,2 kubikmeter per varje oisolerad kvadratmeter.
- Om bastuns inneryta består av oisolerat timmer ska du multiplicera kubikvolymen med 1,5.
- Använd vid behov vår bastukalkylator på www.harvia.fi/sv/volym-kalkylator/.

Äkta Harvia bastustenar

Harvias bastustenar har valts med respekt för gamla traditioner och de ger rejäla, mjuka bastubad. I Harvias vedeldade bastuugnar ska du absolut använda massiva stenblock, eftersom de lagrar väldigt mycket värme och bastuvattnet förångas effektivt på stenarnas stora blockyta. De facetterade stenblocken gör det dessutom möjligt att stapla stenarna luftigt. Lätta (keramiska), mjuka (täljsten) och släta (runda) bastustenar har inte samma egenskaper.

Harvias bastustenar finns i två olika storlekar. Till vedeldade bastuugnar rekommenderar Harvia stenar med en diameter om 10–15 cm.

AC3020, 20 kg
ø 10–15 cm

Vedeldade bastuugnar

Trä är ett naturligt material som stimulerar sinnen för njutning. Koppla av i bastuvärmen och upplev det genuina bastubadet. Respekt för bastutraditionen, stilig design och högklassiga material gör Harvias vedeldade bastuugn till hjärtat i din bastu.

Legend

Handmade – berättelser om bastubad

Legend-produkterna

Harvia Legend är en berättelse om äkthet och ytterst hållbar Harvia-kvalitet. Varje Harvia Legend är ett led i hjältesagan om Harvia, som grundades 1950 och som numera är världens ledande tillverkare av bastuaggregat och bastuugnar. Alla Legend-produkter är handtillverkade konststycken av Harvias verkstadsmästare. Välj Legend – det är början på din legendariska bastuberättelse.

Harvia Legend erbjuder badupplevelser utan like. Detta stora bastuaggregat för bastubadaren till eran då bastun föddes – det är ett aggregat i sin mest genuina gestaltning. Legends patinerade stålram rymmer en stor mängd stenar, som när de värms upp producerar fantastiska bastubad också i den stora bastun. Stommens öppna struktur gör att bastuaggregatets hela yttre yta kan användas när man öser vatten. Värmen som den stora stenmängden lagrar gör att man kan få även rejälare bad i låga temperaturer, vilket ger ett behagligt fuktigt bastubad.

Handsmidda berättelser om bastubadet. För små bastur.

Harvia Legend 150

Harvia Legend 150 erbjuder behagligt fuktiga bad i små bastur. Bastuugnen är en fröjd för ögat och bastubadarna. Legend 150 ärförsedd med en gjutjärnsramad glaslucka som låter elden bringa stämningsfullt ljus till bastun. Bastuugnen har justerbara ben, vilket underlättar monteringen.

6–13 m³ 120 kg

Modell: WK150LD
Mått: bredd 530 mm, djup 530 mm, höjd 740 mm, vikt 58 kg

LEGEND 150

LEGEND-TILLBEHÖR

Legend stäva
SASP0100

Legend skopa
SASP0101

Legend vedkorg
SASP0102

Legend klädhängare
SASP0103

Legend termometer
SASP0104

Närmare teknisk data hittar du på sidan 39 och framåt.

I Legend-bastuugnarnas eldstäder finns en modern gallerstruktur som delar upp förbränningsluften. En del av förbränningsluften leds till den övre delen av eldstaden vilket leder till att förbränningen är mer effektiv och renare. Gallerstrukturen förlänger även bastuugnens livslängd. Sido- och bakytornas säkerhetsavstånd, som är mindre än vanligt till brännbara material, ger större valmöjlighet att placera lavarna i bastun. Bastuugnen kan utrustas med en vattenvärmare av skorstensmodell.

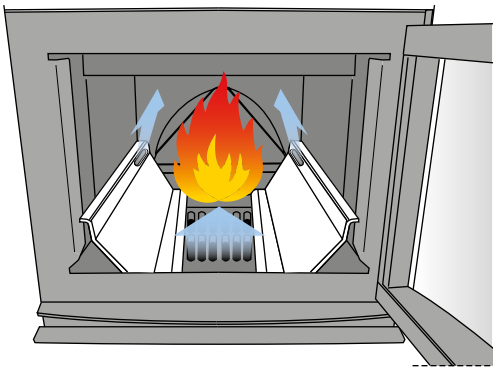

Handsmidda berättelser om bastubadet. För mellanstora bastur.

Harvia Legend 240

Harvia Legend 240 är ett ypperligt val för mellanstora bastur. Elden som flammar genom den gjutjärnsramade glasluckan bringar stämningsfullt ljus till bastun. Bastuugnen har justerbara ben, vilket underlättar monteringen.

10–24 m³ 200 kg

Modell: WK240LD
Mått: bredd 600 mm, djup 600 mm, höjd 830 mm, vikt 75 kg

LEGEND 240

Handsmidda berättelser om bastubadet. För bastur av rejäl storlek.

Harvia Legend 300

Harvia Legend 300 ger mäktiga bad i mellanstora och stora bastur. Bastuugnen har en stor och stilig glaslucka i stål. Den väl tilltagna eldstaden rymmer även längre vedstycken, max. 47 cm. Bastuugnen har justerbara ben, vilket underlättar monteringen

14–28 m³ 260 kg

Modell: WK300LD
Mått: bredd 600 mm, djup 660 mm, höjd 1040 mm, vikt 94 kg

LEGEND 300

Se även Legend-sortimentets bastuugnar som uppvärms genom väggen på sidan 30!

Närmare teknisk data hittar du på sidan 39 och framåt.

Tillbehör till Harvia Legend

Rökrörskydd för Legend-bastuugnen

En vedeldad Legend-bastuugn kan utrustas med ett skydd kring rökröret som fylls med stenar. När ett skydd monteras kring rökröret minskar säkerhetsavståndet till rökröret betydligt, eftersom värmestrålningen till största delen absorberas av stenarna. Produkten är både stilig och praktisk, eftersom det finns en större stenyta att kasta bad på. Den är kompatibel med alla vedeldade Legend-bastuugnar och Harvia-stålskorstenen.

40 kg

Modell: WL300
Mått: bredd 300 mm, djup 300 mm, höjd 560 mm, vikt 4,5 kg

Skyddsvägg för Harvia Legend

Legends externa skyddsväggar minskar säkerhetsavstånden till brännbara material märkvärt. På en bastuugn kan 1-3 skyddsväggar monteras. Produkten lämpar sig för användning tillsammans med alla vedeldade Legend-bastuugnar. Skyddsväggen består av svartmålad stålplåt.

Modell: WL200
Mått: bredd 520 mm, djup 125 mm, höjd 1000 mm, vikt 6,7 kg

Golvskyddsplåt till vedeldade bastuugnar

Golvskyddsplåten tillverkas av svartmålad, aluminiumgalvaniserad stålplåt. Golvskyddsplåten används till exempelvis när en vedeldad bastuugn monteras på ett golv bestående av trä.

Modell: WL100
Mått: bredd 470 mm, djup 665 mm, höjd 60–75 mm, vikt 10 kg

Skyddsräcke till Legend

Skyddsräcket monteras direkt på ramen av Legend. Skyddsräcket är tillverkat av värmebehandlat trä och fästen är svartmålade. Du kan även montera skyddsräcket i två nivåer på framsidan. för montering i två nivåer krävs extra metallfästen.

Modell: SASP0240 / SASP0241
Mått: bredd 780/850 mm, djup 780/850 mm

Legend skyddsräcke
SASP0240 / SASP0241

Närmare måttbeskrivning hittar du på sidan 50

Verkstadsmästarens konststycke. För stugbastun.

Legend vattenvärmare, 25 liter

Den skorstensmonterade vattenvärmaren, som matchar med Legend modellerna, värmer snabbt upp vattnet. Vattenvärmaren för Legend, som rymmer 25 liter, gör din bastu till kungen av alla stugbastur. Kranen har flyttats bort från den varma vattenbehållaren och bastuugnen för säkrare användning ach användarvänlighet. Du behöver inte längre vara rädd för hetvattenstänk. För ett säkert bastubad – Välj Harvia.

15 kg

Modell: WP250LD
Mått: bredd 360 mm, djup 360 mm, höjd 910 mm (vattenbehållarens höjd 450 mm), vikt 10 kg

Sista touchen till bastuns inredning

Legend bastulampa

Som namnet antyder anknyter Legend-bastubelysningens utseende till de rustika Legend-bastuaggregaten. Färg svart. Mått 230 x 180 mm (bredd x höjd). Inkluderar armatur och skärm. Skyddsklass IP44, glödlampa E14 (max. 40 W) ingår inte i leveransen.

Modell: SAS21107
Mått: bredd 230 mm, höjd 180 mm

Legend glasdörrar

Fullända inredningen i din bastu med en Legend glasdörr, som till utseendet passar väl ihop med Legend-bastuugnarna. Glasdörrens karmar består av svartbetsad furu, och handtaget är av svartmålat lövträ. Färgalternativen för dörrglaset är klart, brons, rökgrått eller frostat. Legend-glasdörren finns tillgänglig i alla standardstorlekar: 7 x 19, 8 x 19, 9 x 19, 8 x 21 och 9 x 21. Dörren finns även tillgänglig med svartmålad aluminiumkarm.

Brons

Rökgrått

Frostat

Klart

HARVIA

HARVIA

Förnyad källa för tuffa bastubad

Harvia 20 Pro

Bastuugnen **Harvia 20 Pro** är bastuugnen för tuffa bad i medelstora bastur. Tack vare bastuugnens stora stenvolym är badet så mjukt och mäktigt som en bastunjutare bara kan önska sig. Den flammande elden som syns genom glasluckan i gjutjärn höjer stämningen i bastun.

Det stabila 10 millimeter tjocka eldlocket garanterar hållbarheten. Modellen har justerbara ben som underlättar vid montering och gör det lätt att justera till exempel rököppningen till rätt höjd. Bastuugnen kan utrustas med en vattenvärmare av skorstensmodell.

I den nya generationen av Harvia 20 Pro vedeldad bastuugn har formerna och linjerna fått ett nytt, fräscht utseende samtidigt som den respekterar traditionerna av Pro 20-ugnen, som redan är en klassiker.

8–20 m³ 40 kg

Modell: WK200
Mått: bredd 430 mm, djup 510 mm, höjd 760 mm, vikt 60 kg

HARVIA 20 PRO

KOMPATIBLA PRODUKTER

Skyddsvägg för bastuugn, sida, WL 500

Skyddsvägg för bastuugn, hel, WL 550

Svart stålskorsten
WHP1500M (svart)
WHP1500

Spjäll till stålskorsten
WHP270SPM (svart)
WHP270SP

Golvskyddsplåt
WL100

Närmare teknisk data hittar du på sidan 39 och framåt.

Stugägarens favorit med vattenbehållare

Harvia 20 ES Pro

Stugägarens favorit **Harvia 20 ES Pro** ger rejäla bastubad. På framsidan av 20 ES Pro finns en lättanvänd 20 liters vattenbehållare som värms upp samtidigt som ugnen. Vattenkranen kan placeras på valfri sida. Elden som flammar genom den gjutjärnsramade glasluckan bringar stämningsfullt ljus till bastun. Det stabila 10 millimeter tjocka eldlocket garanterar hållbarheten. 20 ES Pro är utrustad med ett stort stenmagasin och grill i rostfri stål. Bastuugnen är försedd med justerbara ben.

Ytterhöljet är målat i grafitsvart.

8–20 m³ 40 kg

Modell: WK200ES
Mått: bredd 430 mm, djup 650 mm, höjd 760 mm, vikt 75 kg

HARVIA 20 ES PRO

KOMPATIBLA PRODUKTER

Skyddsvägg för bastuugn, sida, WL 600

Skyddsvägg för bastuugn, hel, WL 650

Svart stålskorsten
WHP1500M (svart)
WHP1500

Spjäll till stålskorsten
WHP270SPM (svart)
WHP270SP

Golvskyddsplåt
WL100

Närmare teknisk data hittar du på sidan 39 och framåt.

Stugägarens favorit med vattenbehållare

Harvia 20 LS Pro ja RS Pro

Harvia 20 LS Pro och **20 RS Pro** är utrustade med vattenbehållare på sidan av ugnen. Ugnarna ger rejäla bastubad. Vattnet värms upp i den rymliga 30 liters behållaren samtidigt som bastuugnen värms upp tills det blir lämpligt att kasta bad. Elden som flammar genom den gjutjärnsramade glasluckan bringar stämningsfullt ljus till bastun. Det stabila 10 millimeter tjocka eldlocket garanterar hållbarheten. I bastuugnarna finns ett rymligt stenmagasin och ett övre spjälverk av stål. Bastuugnarna är försedda med justerbara ben.

I Harvia 20 LS Pro finns vattenbehållaren på vänster sida (L = left) och i 20 RS Pro på höger sida (R = right). Tillsammans med Harvia 20 ES Pro är det lätt att välja en lämplig modell som passar den egna bastun.

Harvias bastur har eldstäder och rökkanaler designade så att bastun värms upp snabbt och rent.

8–20 m³ 40 kg

Modell: WK200LS, WK200RS
Mått: bredd 580 mm, djup 510 mm, höjd 760 mm, vikt 61,5 kg

HARVIA 20 LS PRO

HARVIA 20 RS PRO

KOMPATIBLA PRODUKTER

Skyddsvägg för bastuugn, sida, WL500

Skyddsvägg för bastuugn, hel, WL590

Svart stålskorsten WHP1500M (svart) WHP1500

Spjäll till stålskorsten WHP270SPM (svart) WHP270SP

Golvskyddsplåt WL110

Närmare teknisk data hittar du på sidan 39 och framåt.

Klassisk stil för mindre bastur

Harvia M1 och Harvia M3

Harvia M1/M3 har en stilren klassisk design som passar mindre vedeldade bastur. Det gör bastubadet till en behaglig upplevelse och skapar stämningen av en traditionell bastu. Den jämna värmen från bastuugnen och luftcirkulationen av eldets drag bjuder på en underbar bastuupplevelse.

Bastuugnarna kan utrustas med en vattenvärmare av skorstensmodell. Harvia M3 är utrustad med en glaslucka varigenom den flammande elden kan ge ännu mer stämning till bastun Bastuugnen finns tillgänglig i grafitsvart och dess övre spjälverk är av rostfritt stål.

6–13 m³ 30 kg

Modell: WKM11, WKM3
Mått: bredd 390 mm, djup 430 mm, höjd 710 mm, vikt 45 kg

HARVIA M1

HARVIA M3

KOMPATIBLA PRODUKTER

Skyddsvägg
för bastuugn, sida,
WL 400

Skyddsvägg för bastuugn,
hel, WL 450

Svart stålskorsten
WHP1500M (svart)
WHP1500

Spjäll till
stålskorsten
WHP270SPM (svart)
WHP270SP

Golvskyddsplåt
WL100

Närmare teknisk data hittar du på sidan 39 och framåt.

Ett tydligt kraftfullt val – för mindre bastur

Harvia 16

Harvia 16 ger glödande värme och sköna bad i mindre bastur. Den flammande elden som syns genom glasluckan med smala gjutjärnskarmar skapar mer stämning i bastun. Luckans öppningsriktning går att ändra.

Harvias bastur har eldstäder och rökkanaler designade så att bastun värms upp snabbt och rent.

6–16 m³ 36 kg

Modell: WK160
Mått: bredd 420 mm, djup 450 mm, höjd 735 mm, vikt 46 kg

HARVIA 16

KOMPATIBLA PRODUKTER

Skyddsvägg
för bastuugn, sida,
WL 425

Skyddsvägg för bastuugn,
hel, WL 475

Svart stålskorsten
WHP1500M (svart)
WHP1500

Spjäll till
stålskorsten
WHP270SPM (svart)
WHP270SP

Golvskyddsplåt
WL100

Närmare teknisk data hittar du på sidan 39 och framåt.

Stämning och styrka möts

Harvia 22

En stilren och robust bastuugn. Bastuugnen **Harvia 22** är en källa till glödande värme och sköna bad i mellanstora bastur. Elden som flammar genom den gjutjärnsramade glasluckan bringar stämningsfullt ljus till bastun. Hängningen på luckan går enkelt att ändra på. Modellen har justerbara ben som underlättar monteringen och gör det enkelt att justera till exempel rököppningen till rätt höjd.

Harvias bastur har eldstäder och rökkanaler designade så att bastun värms upp snabbt och rent.

8–22 m³ 40 kg

Modell: WK220
Mått: bredd 450 mm, djup 510 mm, höjd 770 mm, vikt 60 kg

HARVIA 22

KOMPATIBLA PRODUKTER

Skyddsvägg
för bastuugn, sida,
WL525

Skyddsvägg för bastuugn,
hel, WL575

Svart stålskorsten
WHP1500M (svart)
WHP1500

Spjäll till
stålskorsten
WHP270SPM (svart)
WHP270SP

Golvskyddsplåt
WL100

Närmare teknisk data hittar du på sidan 39 och framåt.

Långlivad ikon med stil

Harvia 22 Steel

Den stiliga **Harvia 22 Steel** i stålgrått reflekterar rummet och är en källa till glödande värme och sköna bad i mellanstora bastur. Elden som flammar genom den gjutjärnsramade glasluckan bringar stämningsfullt ljus till bastun. Luckans hängning är enkel att ändra på.

Harvias bastur har eldstäder och rökkanaler designade så att bastun värms upp snabbt och rent. Kom ihåg att kräva kvalitet, som bastuugnsteknologins pionjär har tillgänglig, när du vill ha det bästa i din bastu. Den stiliga Harvia Steel tål både blickar och tidens tand.

Det breda sortimentet omfatta även modeller med vattenbehållare.

I Harvia 22 LS Steel är vattenbehållaren, sett framifrån, placerad på vänster sida (L = left) och i Harvia 22 RS på höger sida (R = right). Tillsammans med 22 ES Pro är det lätt att välja en lämplig modell som passa den egna bastun.

HARVIA 22 STEEL

Närmare teknisk data hittar du på sidan 39 och framåt.

HARVIA 22 LS STEEL

HARVIA 22 ES STEEL

HARVIA 22 RS STEEL

8–22 m³ 40 kg

Modell: WK220S, WK220SLS, WK220SRS, WK220SES
Mått:
WK220S bredd 450 mm, djup 510 mm, höjd 770 mm, vikt 60 kg
WK220SLS / WK220SRS bredd 550, djup 510 mm, höjd 770 mm, vikt 64 kg
WK 220SES bredd 450, djup 660 mm, höjd 770 mm, vikt 72 kg

KOMPATIBLA PRODUKTER

Skyddsvägg för bastuugn, sida
WL525

Skyddsvägg för bastuugn, hel,
WL575 (WK220S)

Skyddsvägg för bastuugn, hel,
WL585

Stålskorsten
WHP1500M (svart)
WHP1500

Spjäll till stålskorsten
WHP270SPM (svart)
WHP270SP

Golvskyddsplåt
WL110

Närmare teknisk data hittar du på sidan 39 och framåt.

Bad i Pro-klass

Harvia 26 Pro

Harvia 26 Pro skapar bastubad av superklass i stora bastur. Den stora stenmängden garanterar behagliga bad även om elden skulle slockna en stund. Elden som flammar genom den gjutjärnsramade glasluckan bringar stämningsfullt ljus till bastun. De justerbara benen underlättar monteringen av bastuugnen. Bastuugnen kan utrustas med en vattenvärmare av skorstensmodell. Bastuugnens ytterhölje är målat i grafitsvart.

10–26 m³ 50 kg

Modell: WK260
Mått: bredd 430 mm, djup 510 mm, höjd 810 mm, vikt 65 kg

HARVIA 26 PRO

KOMPATIBLA PRODUKTER

Skyddsvägg
för bastuugn, sida,
WL 700

Skyddsvägg för bastuugn,
hel, WL 750

Svart stålskorsten
WHP1500M (svart)
WHP1500

Spjäll till
stålskorsten
WHP270SPM (svart)
WHP270SP

Golvskyddsplåt
WL100

Närmare teknisk data hittar du på sidan 39 och framåt.

Storslagna bad för det storslagna sällskapet

Harvia 36

Harvia 36 är effektugnen för de stora basturna. Dess egenskaper räcker gott och väl till rejäla bastubad också för ett större sällskap. Tack vare den stora stenmängden kan man basta även längre stunder. Bastubaden tar inte slut mitt i även om elden skulle slockna en stund. Harvia 36 har en grill av rostfritt stål. Tack vare de justerbara benen kan bastuugnen enkelt placeras i bastun.

Bastuugnens ytterhölje är målat grafitsvart. Harvia 36 kan förses med en skorstensmonterad vattenvärmare.

14–36 m³ 60 kg

Modell: WK360
Mått: bredd 510 mm, djup 510 mm, höjd 810 mm, vikt 70 kg

HARVIA 36

KOMPATIBLA PRODUKTER

Skyddsvägg för bastuugn, sida, WL 800

Skyddsvägg för bastuugn, hel, WL 850

Svart stålskorsten WHP1500M (svart) WHP1500

Spjäll till stålskorsten WHP270SPM (svart) WHP270SP

Golvskyddsplåt WL100

Närmare teknisk data hittar du på sidan 39 och framåt.

Den bästa bastuugnen för stora sällskap

Harvia 50

Harvia 50 är den bästa bastuugnen för stora sällskap, eftersom den är designad för att även stora grupper ska kunna basta samtidigt. Den stora mängden sten garanterar jämn värme i ett stort utrymme. Badet som ugnen ger påminner om den gamla tiden, om den finländska bastutraditionen. Harvia 50 har designats bland annat för läger- och idrottsanläggningar och företag inom servicenäringen. Bastuugnen har en stilig, grafitsvart färg. När du kräver kvalitet, välj en ledare – en märkesprodukt från världens största tillverkare av bastuugnar.

20–50 m³ 120 kg

Modell: WK500
Mått: bredd 510 mm, djup 720 mm, höjd 1050 mm, vikt 160 kg

HARVIA 50

Dubbelt så mycket stämning

Harvia 20 Duo

Harvia 20 Duo är en unik 2in1-lösning som kombinerar en vedeldad BASTUUGN OCH BRASKAMIN. med en uppvärming kan du njuta av två olika stämningar.

Värm upp din bastu – samtidigt kan du njuta av kaminens flammande stämning i rummet intill. Den vedeldade bastun ger en traditionell bastustämning och mäktiga bad. Efter bastun kan du njuta av värmen i rummet intill och till exempel grilla korv eller njuta av en kall dryck... och sedan basta igen. Stilen är också Duos styrka: Ytterhöljet är i högklassigt rostfritt stål, bastuugnen har en stilig glaslucka och världens största bastuugnstillverkare står för tekniken med över 60 års erfarenhet. Duo är mer än summan av sina delar.

8–20 m³ 40 kg

Modell: WK200SLUX
Mått: bredd 430 mm, djup 510 + 280 mm, höjd 760 mm, vikt 80 kg

HARVIA 20 DUO

Närmare teknisk data hittar du på sidan 39 och framåt.

HARVIA

Bastuugn och braskamin i ett

Harvia M3 SL, Harvia 20 SL, Harvia 20 SL Boiler

SL-bastuugnarna är avsedda för dig som behändigt vill värma upp bastun manuellt från ett annat rum eller utifrån. Användarkomforten förbättras av att du kan välja luckans hängning enligt dina behov. SL-modellen ger mäktiga bad i små och medelstora bastur.

SL-modellerna har en glaslucka som skapar stämning. Harvia M3 SL kan utrustas med en vattenvärmare av skorstensmodell.

Harvia M3 SL kan utrustas med en vattenvärmare för skorsten.

6–13 m³ 30 kg

Modell: WKM3SL
Mått: bredd 390 mm, djup 430 + 220 mm, höjd 710 mm, vikt 50 kg

8–20 m³ 40 kg

Modell: WK200SL, WK200BSL
Mått:
WK200SL bredd 430 mm, djup 510+220 mm, höjd 760 mm, vikt 70 kg
WK200BSL bredd 430 mm, djup 510+220 mm, höjd 760 mm, vikt 75 kg

HARVIA M3 SL

HARVIA 20 SL

HARVIA 20 SL BOILER

Drottningen bland bastuugnar för stora bastur

Harvia 50 SL

Den vedeldade bastuugnen Harvia 50 SL -erbjuder dubbelt upp av storslagna möjligheter att njuta av värmen.

Bastuugnen placeras i bastun och veden placeras i eldstaden från andra sidan väggen. Harvia 50 SL är den bästa bastuugnen för stora sällskap, eftersom den är designad för att stora grupper ska kunna basta samtidigt. Den stora mängden sten garanterar jämn värme i ett stort utrymme. Badet som ugnen ger påminner om den gamla goda tiden ur den finländska bastutraditionen. Harvia 50 SL har designats bland annat för läger- och idrottsanläggningar och företag inom servicenäringen. Bastuugnen har en stilig, grafitsvart färg. När du kräver kvalitet, välj en ledare – en märkesprodukt från världens största tillverkare av bastuugnar.

20–50 m³ 120 kg

Modell: WK500SL
Mått:
WK500 bredd 510 mm, djup 715+195 mm, höjd 1050 mm, vikt 160 kg
WK500SL bredd 510 mm, djup 715 + 195 mm, höjd 1050 mm, vikt 175 kg

HARVIA 50 SL

Verkstadsmästarens konststycke. Dubbelt så mycket stämning

Harvia Legend SL

De vedeldade **Harvia Legend**-bastuugnarna erbjuder en badupplevelse utan like. Den svarta stålramen innehåller en imponerande stenmängd. Värmen som lagras i den stora stenmängden ger rejäla bad även i låga temperaturer. Bastubadet tar inte slut även om elden skulle slockna en stund.

I Legend-bastuugnarnas eldstäder finns en modern gallerstruktur som delar upp förbränningsluften. En del av förbränningsluften leds till den övre delen av eldstaden vilket leder till att förbränningen är mer effektiv och renare. Gallerstrukturen förlänger även bastuugnens livslängd. Sido- och bakytornas säkerhetsavstånd, som är mindre än vanligt, till brännbara material ger större valmöjlighet att placera lavarna.

Bastuugnen Harvia Legend SL är avsedd för dig som behändigt vill värma upp bastun manuellt från ett annat rum eller utifrån. Du kan enkelt byta luckans hängning enligt dina behov. Bastuugnen har justerbara ben, vilket underlättar monteringen.

6–13 m³ 120 kg

Modell: WK150LDSL
Mått: bredd 530 mm, djup 530 + 200 mm, höjd 740 mm, vikt 62 kg

10–24 m³ 200 kg

Modell: WK240LDSL
Mått: bredd 600 mm, djup 600 + 180 mm, höjd 830 mm, vikt 82 kg

LEGEND 150 SL

LEGEND 240 SL

Närmare teknisk data hittar du på sidan 39 och framåt.

För den som njuter av bastubad och älskar braseld

Harvia Legend Duo

Harvia Legend 240 Duo är en unik 2in1-lösning som kombinerar en vedeldad BASTUUGN OCH BRASKAMIN. Med en uppvärmning kan du njuta av två olika stämningar.

Värm upp din bastu och njut av brasans behagliga stämning i rummet intill. Legends patinerade stålbur innehåller en massiv mängd stenar som är källan till det äkta och ursprungliga, lika fuktiga och mjuka bastubadet som i en rökbastu. Efter bastun kan du njuta av värmen i rummet intill och till exempel grilla korv eller njuta av en kall dryck… och sedan basta igen.

Du kan välja glasluckans hängning enligt dina behov. Bastuugnen har justerbara ben, vilket underlättar monteringen.

15–30 m³ 260 kg

Modell: WK300LDLUX
Mått: bredd 600 mm, djup 600 + 180 mm, höjd 830 mm, vikt 95 kg

10–24 m³ 200 kg

Modell: WK240LDLUX
Mått: bredd 600 mm, djup 660 + 120 mm, höjd 1040 mm, vikt 99 kg

LEGEND 240 DUO

LEGEND 300 DUO

Närmare teknisk data hittar du på sidan 39 och framåt.

HARVIA

Innovation och finländsk design tillsammans

Glasvägg Harvia Duo

Glasväggen Harvia Duo är helt enkelt en lysande innovation. Harvias Duo-glasvägg, som används tillsammans med en Duo-bastuugn, är inte bara en snygg inredningsdetalj utan även ett sätt att fördela värme och ljus mellan bastun och rummet intill. Glas tillåter värmen att överföras mellan två rum, bättre än en murad vägg.

Du kan även montera bastuugnen och glasväggen så att ugnsluckan öppnas mot terrassen och glasväggen släpper in det naturliga ljuset i bastun. Ett ljust frostat glas möjliggör stora glasytor i utomhusbastur. Harvia Solide Outdoor är ett exempel på detta.

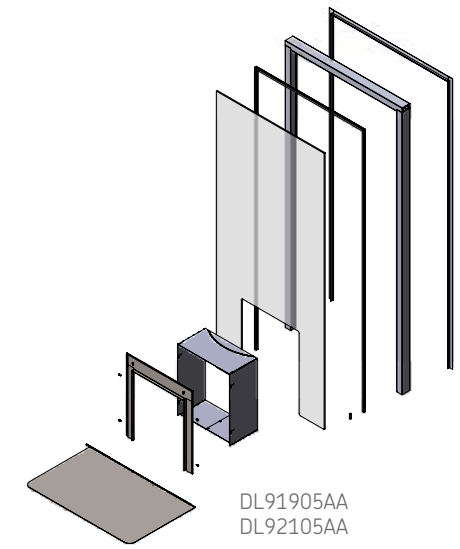

DL91905AA
DL92105AA

Glasvägg Duo är en enkel lösning

- Du slipper murningsarbete
- Alla nödvändiga delar ingår i leveransen, även skyddsplåtar för eldstadsförlängningen och golvet framför luckan
- På bastusidan kan du njuta av Duo-aggregatets alla fördelar: bastun hålls ren och snygg och lavarna kan placeras lika fritt som i en elektrisk bastu

Duo-glasväggen är kompatibel med alla Harvia Duo-bastuugnar.

Harvia Legend 240 Duo, Harvia Legend 300 Duo, Harvia 20 Duo, Harvia 36 Duo

PRODUKT	PRODUKTENS STORLEK					GLAS, TJOCKLEK 8 MM	
	Aluminium-karm (mm)	Karm-färg	Aluminium-karmar	Karmin djup (mm)	Vikt (kg)	Storlek (mm)	Färg ***
DL91905AA	890 x 1890**	vit	x	60	39	820 x 1820	Satin
DL92105AA	890 x 2090**	vit	x	60	43	820 x 2020	Satin

* Lämna en springa på 25–35 mm mellan glaset och golvet för golvplåten. Den delen av golvplåten som hamnar under glaset är utformat så att den förhindrar vatten från att komma till utrymmet vid luckan. Fogarna ska tätas med en lämplig vidhäftande tätningsmassa.
** Monteringsöppningens storlek med karmar DL91905AA = min. 900 x 1 900 mm, DL92105AA = min. 900 x 2 100 mm.
*** Glaset innehåller inte järn, varför glasets färg inte skiftar i grönt, utan är helt vit.

Brandsäkerhet och ugnstillbehör

Värmen i en vedeldad bastu är den bästa miljön för skön avkoppling. Det härliga sprakandet från bastuugnen och lågans varma ljus skänker äkta stämning till bastustunden. Genom god design och korrekta tillbehör säkerställer du dessutom säkerheten för både bastun och badarna.

En stilig skorstenslösning

Harvia stålskorsten

Harvia stålskorsten är en elegant skorstenslösning som är enkel att montera. Stålskorstenen tål stora temperaturskillnader och är konstruerad för att användas i synnerhet med vedeldade bastuugnar, mindre braskaminer och spiskaminer i separata bastubyggnader.

LEVERANSINNEHÅLL:

- Stålskorsten på 1,5 m
- Tillbehörslåda med ett 1,0 m långt oisolerat rökrör, regnhatt, regnkrage av gummi med tillhörande monteringssats, genomföringskrage av stål till innertaket, genomföringstätning och genomföringsskydd.

Bygg upp önskad skorstenslösning

Stålskorstenen på 1,5 m kan förlängas enkelt med 0,5 och 1,0 meter långa förlängningsdelar. Genom att förlänga stålskorstenen med tilläggsdelar och rökrör (se sidan 39) kan du bygga upp en skorstenslösning för just dina behov. Tack vare den geniala anslutningsmetoden skruvas förlängningarna fast i varandra och även rökrören låses fast i varandra med skårorna i rören. Inomhus kan skorstenen monteras på en höjd på upp till 3 m utan stöd. Utomhus är motsvarande höjd 2 m.

Läs noggrant igenom bruks- och monteringsanvisningen för stålskorstenen och eldstaden som den ska anslutas till.

WHP 1500

WHP 1500M

Spjäll till stålskorsten

Tack vare spjället till Harvias isolerade stålskorstenar lämpar sig stålskorstenen allt bättre också för uppvärmda bastubyggnader som används på vintern. Det CE-godkända spjället uppfyller brandsäkerhetskraven och kan monteras i Harvias samtliga stålskorstenar. Spjället finns tillgänglig i stålfärg och svart.

WHP 270SP

WHP 270SPM

Bygg upp en fungerande helhet med Harvias stålskorstensmoduler.

A Regnhatt WZ030115
B Överdel
C Stålskorsten 1,5 m
WHP1500/WHP1500M
D Spännband och regnkrage (gummi)
E Minimiavstånd 100 mm
F Genomföringsskydd
G Genomföringsisolering ZSH-200 eller 100 mm
brandklassificerad stenull (isoleras för att stödja skorstenen)
H Genomföringskrage WZ020115
I Förlängning till stålskorsten 0,5–1 m
WHP1000 / WHP1000M, WHP500 / WHP500M
J Spjäll till stålskorsten, WHP270SP/WHP270SPM
K Oisolerat rökrör 1 m, rostfritt stål
(kapas till lämplig längd)

Närmare anvisningar om brandsäkerhetsbestämmelserna ges av den lokala brandmyndigheten.

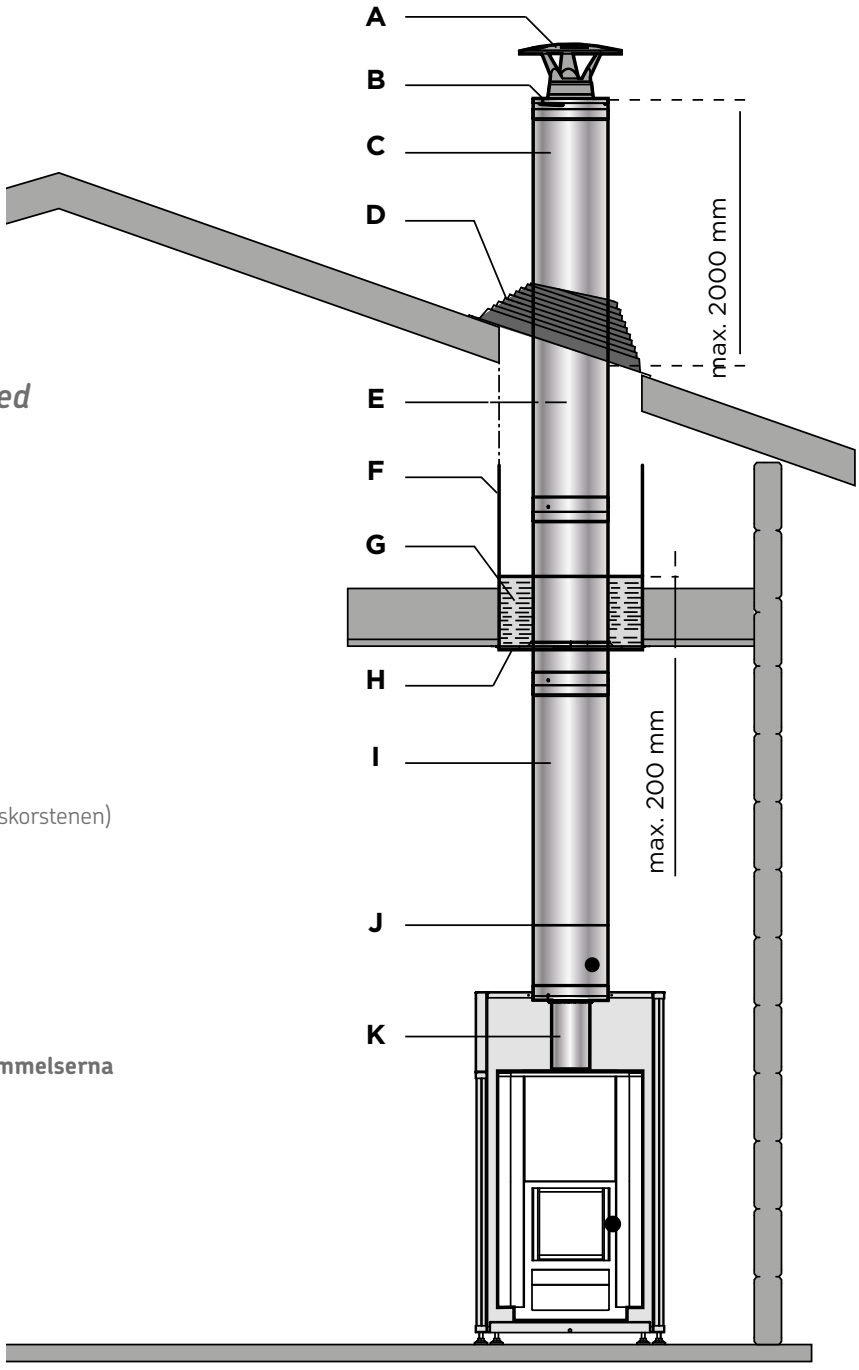

Rökrör

Rökrör som tillverkats av rostfritt eller brännlackerat stål finns tillgängliga till alla Harvias vedeldade bastuugnar (förutom Harvia 50). Harvias rökrör är CE-märkta.

RÖKRÖR 0,2 m
WZ11520, blank rostfri 0,7 mm

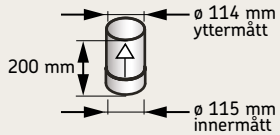

RÖKRÖR 0,5 m
WZ050M, lackerat stål 2,0 mm
WZ11550, blank rostfri 0,7 mm

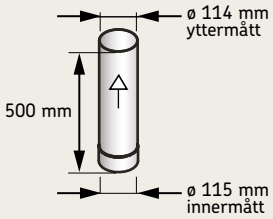

RÖKRÖR 1,0 m
WZ100M, lackerat stål 2,0 mm
WZ115100, blank rostfri 0,7 mm

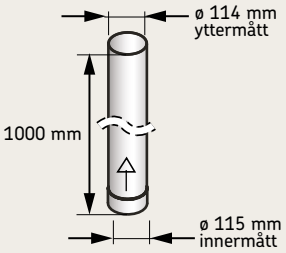

VINKELRÖR 45°
WZ45M, lackerat stål 2,0 mm
WZ45ST, blank rostfri 0,7 mm

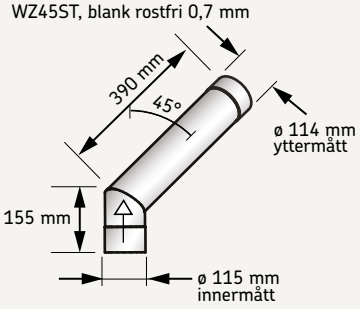

WZ45ML, lackerat stål 2,0 mm

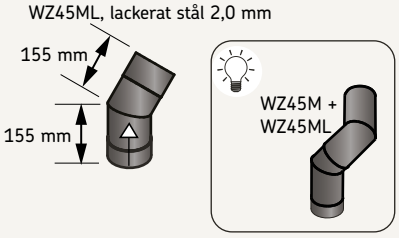

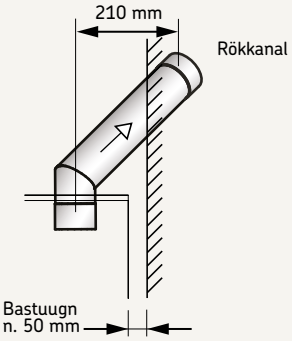

VINKELRÖR 90°
WZ90M, lackerat stål 2,0 mm
WZ90ST, blank rostfri 0,7 mm

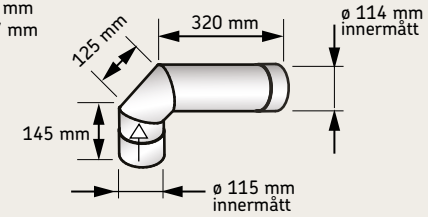

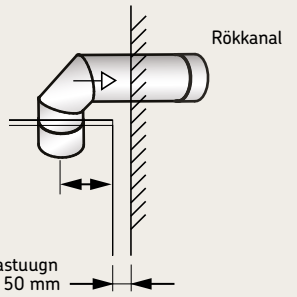

FÖRMINSKNING 120/115
WZ115120, blank rostfri 0,7 mm

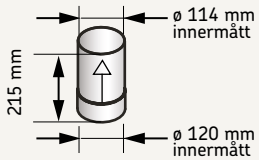

VÄRMESKYDDSRÖR
WZ020130, blank rostfri 0,7 mm

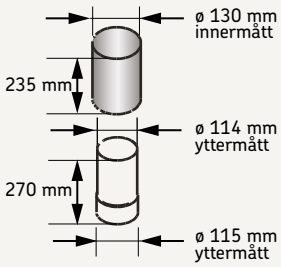

RÖKRÖRETS GENOMFÖRINGSKRAGE
WZ020115, blank rostfri 0,7 mm

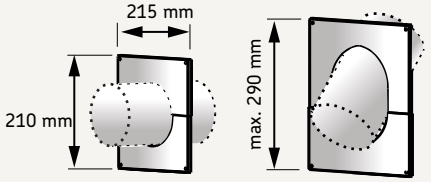

SPJÄLL
WZ115030SP,
blank rostfri 0,7 mm

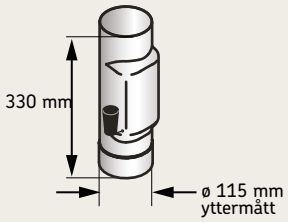

SPJÄLL
WHP270SP, blank rostfri
WHP270SPM, svart

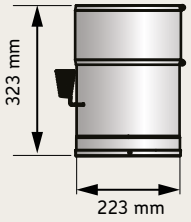

REGNSKYDD
WZ030115,
blank rostfri 0,7 mm

MURANSLUTNING*
WZ011115, blank rostfri 0,7 mm

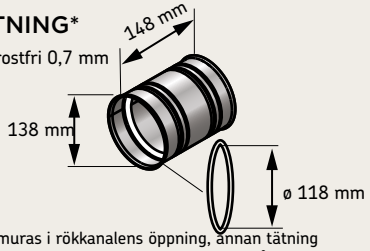

*) Muranslutningen muras i rökkanalens öppning, annan tätning behövs inte – lätt och inget skräp. Det finns en tätning på insidan. Muranslutningen kan användas både vid anslutning baktill och upptill.

Skyddsväggar och -golvskyddsplåtar

De hållbara, testade och säkra Harvia skyddsväggarna minskar märkbart säkerhetsavståndet till brännbara material, vilket i praktiken betyder att bastuugnen kan få plats i ett mindre utrymme. Skyddsväggar förhindrar att timmerväggen sätter sig. Harvia skyddsväggen och den CE-märkta Harvia bastuugnen bildar tillsammans en beprövad fungerande och testad helhet.

Bastuugnsspecifika skyddsväggar

Skyddsväggen fästs vid bastuugnen och den har samma form som bastuugnen, vilket gör att helheten är mer stilren. Eftersom skyddsväggarna utformas separat för varje bastuugnsmodell, har designen och skyddsförmågan skapats utan kompromisser.

Skyddsväggen finns både som full version och som skydd för bara ena sidan som kan monteras på vilken sida om bastuugnen som helst. Skyddsväggen är tillverkad av en målad, aluminiumförzinkad stålskiva. Den kan monteras horisontellt så nära som 50 mm ifrån brännbara material.

Golvskyddsplåt för eldstad

Golvskyddsplåt används vid behov till exempel då eldstaden placeras på ett klinkergolv med vattenisolering.

Obs! Golvet framför eldstaden måste skyddas med en gnistplåt.

SÄKERHETSAVSTÅND

SKYDDSVÄGG	BASTUUGNAR	A MIN.	B MIN.	C MIN.
WL400 / WL450	M1, M2, M3, M3SL	50	50	300
WL425 / WL475	16, Linear 16	30	30	400
WL525 / WL575	22, Linear 22, 22 Steel	70	70	500
WL500 / WL550	20 Pro, 20 SL, 20 Duo, 20 Boiler 20 SL Boiler	62	62	422
WL500 / WL590	20 LS, 20 RS Pro	62	62	422
WL600 / WL650	20 ES Pro, 20 ES Pro S	62	62	422
WL700 / WL850	26 Pro	73	73	526
WL 800 / WL 850	36, 36 Duo	90	90	700
WL200	Legend 150/150 SL, 240/SL/Duo, 300/300 Duo	30	30	-
WX017	Legend 150/150 SL, 240/SL/Duo, 300/300 Duo	A: om bastuugnen är större än skyddsväggen, tillämpas säkerhetsavstånden på den överskjutande delen.		
GOLVSKYDDSPLÅT				
WL100	M1, M2, M3/SL, 20 Pro, 20 SL/Duo, 20 ES Pro/S, 20 Boiler, 20 SL Boiler, 50 L gryta			
WL110	20 LS/RS Pro, 36/36 Duo, 22 LS Steel, 22 ES Steel, 22 RS steel			

WL400 WL425 WL450 WL475

WL500 WL525 WL550 WL575 WL590

WL600 WL650 WL700 WL750 WL800 WL850 WL200

WL100

WL110

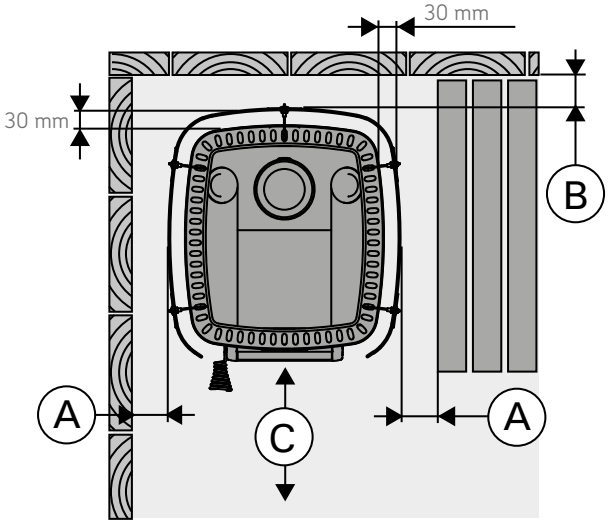

WL400/WL450, WL500/WL550,
WL600/WL650, WL700/WL750,
WL800/WL850

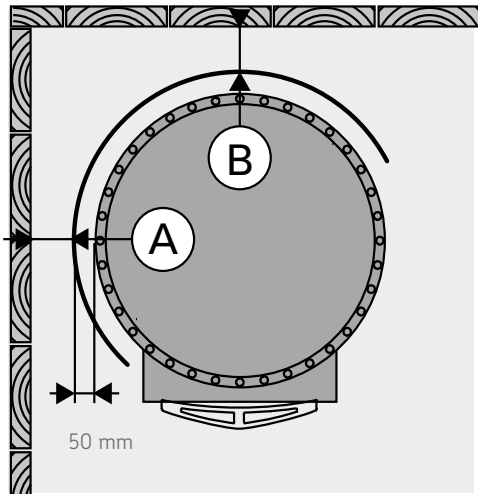

WL200

Uppvärmning av vatten och hus samt matlagning

Det är en tradition sedan urminnes tider att värma upp vatten för att tvätta sig ren och en essentiell del av bastubad i en vedeldad bastu. Vattnet som man burit in värms upp stämningsfullt i en traditionell bastugryta. Hur skulle det vara med lite egenrökt fisk eller grönsaker efter bastun som kronan på stugstämningen?

Traditionell stugstämning med en bastugryta

Harvia-grytorna är utformade för att värma upp större vattenmängder främst i stugförhållanden. De skapar samma stämning som i gammeldags strandbastur. Du kan välja en traditionell bastugryta av två olika modeller, 50 eller 80 liter, efter ditt vattenbehov. Innergrytan är en hållbar gryta av rostfritt stål och kan enkelt lyftas upp för rengöring.

HARVIA-GRYTA 50L

Harvia-gryta 50 L

Tack vare eldstadens konstruktion i bastugrytan på 50 liter sker förbränningen lugnt och värmen riktas rakt mot innergrytans nedre del så att vattnet värms upp effektivt. Den utbytbara eldstaden säkrar att produkten har en lång livslängd.

Ytterhöljet för grytan på 50 L är tillverkad i rostfri stål.

Modell: WP500
Mått: bredd 435 mm, djup 500 mm, höjd 700 mm, vikt 36 kg
rököppningens diameter 115 mm

HARVIA-GRYTA 80L

Harvia-gryta 80 L

I bastugrytan på 80 liter finns en traditionell isolering av vermikulitmassa som gör att ytterytan på grytan inte blir så het. Ytterhöljet på Harvia-bastugrytan på 80 l är svartmålat.

Modell: WP800
Mått: bredd 590 mm, djup 590 mm, höjd 810 mm, vikt 85 kg
rököppningens diameter 140 mm

En vattenvärmare för vedeldade bastuugnar

Harvia skorstensmonterade vattenvärmare

Den skorstensmonterade vattenvärmaren (22l) monteras direkt på bastuugnen. Vattnet värms upp snabbt eftersom rökröret som går genom behållaren är vattenbehållarens vägg. Passar Harvias alla vedeldade bastuugnar förutom modellen Harvia 50.

Modell: WP220ST
Mått: bredd 355 mm, djup 190 mm, höjd 410 mm, rököppningens diameter 115 mm

VATTENVÄRMARE AV SKORSTENSMODELL

Harvia Thermio vattenvärmare, 25 liter

Thermio vattenvärmaren har ett elegant ytterhölje i stål och passar in i vilken bastu som helst. Thermio-vattenvärmaren värmer snabbt upp vattnet, eftersom rökröret även fungerar som vattenbehållarens vägg. Kranen har flyttats bort från den varma vattenbehållaren och bastuugnen. Du kan fästa vattenkranen på tre olika sätt på bastulaven eller väggen. Kranen är säkrare att använda och du behöver inte vara rädd för heta vattenstänk. För ett säkert bastubad – Harvia.

Modell: WP250TH
Mått: bredd 360 mm, djup 280 mm, höjd 910 mm (vattenbehållarens höjd 450 mm), vikt 7 kg, rököppningens diameter 115 mm

THERMIO-VATTENVÄRMARE

Trygg kranlösning

Kranen i Legend och Thermio har flyttats bort från den heta vattenbehållaren och bastuugnen. En svart silikonslang på ett par meter löper från undersidan av vattenbehållaren och i dess ända finns vattenkranen.

Med hjälp av fästjärnet kan kranen fästas under kanten på laven eller integreras i laven genom kantplanket. Med hjälp av fästjärnet kan kranen även väggmonteras.

Harvia elektrisk vattenvärmare

Harvias elektriska vattenvärmare monteras på väggen. Den lättanvända och effektiva vattenvärmaren är avsedd för platser utan varmt vattenledningsvatten, såsom bastu och kök i sommarstugor, raststugor och vandrarstugor. Behållaren har en volym på 27 liter. Vattnet värms upp på varmhållningsplattan i botten av behållaren, vilket gör vattenvärmaren lätt att rengöra. Temperaturen justeras enkelt med en termostat. Välj pålitlig och hållbar Harvia-kvalitet och njut av varma tvätt- och bastustunder.

1,8 kW

Modell: WP350ST
Mått: bredd 420 mm, djup 210 mm, höjd 400 mm

ELEKTRISK VATTENVÄRMARE

Harvia bastuutrustning

Harvias breda sortiment av bastuutrustning omfattar allt från bastustenar av hög kvalitet till stävor och skopor, bastukvastar, bastudofter och vedkorgar.

Värmekälla för bastustugan

Harvia 10 -kamin

Hela eldstaden och spisplattorna i Harvia 10 är av kraftigt gjutjärn, som lagrar värme väl. Tack vare sin behändiga storlek är den även enkel att placera. Spiskaminen är utrustad med en robust gjutjärnslucka med keramiskt glas. I den nedre delen finns ett behändigt förvaringsutrymme. Effekt 6,7 kW/20–200 m^3.

Modell: WU100
Mått: bredd 360 mm, djup 570 mm, höjd 750 mm, vikt 85 kg

HARVIA 10

Delikatesser med flamstekning, rökning, halstring och glödstekning

Harvia rökhalster

Det eleganta utseendet, hållbarheten och särskilt användarkomforten gör Harvia rökhalstret till en eftersökt kvalitetsprodukt. I tillverkningen har man använt rikliga mängder rostfritt stål. Alla gallren är förkromade och kan diskas på vanligt sätt. Rökhalstret innehåller värmehäll, fettuppsamlare, rökningsgaller, bärhandtag samt krokförsett galler för flamstekning. En stekhäll finns tillgänglig som extra utrustning.

Med Harvias rökhalster kan du tillaga nästan vad som helst. Som extra utrustning kan du skaffa en stekhäll, som du kan steka fisk, kött, plättar och grönsaker på. I eldstaden är det enkelt att tillaga ugnspotatis, rotfrukter och till och med en stek inslagen i foliepapper. Kyckling och biffar tillagar du snabbt med flamstekning. Dessutom går det att tillaga många goda efterrätter i rökhalstret.

Modell: WS100
Mått: bredd 420 mm, höjd 700 mm, vikt 17 kg

HARVIA RÖKUGN

Teknisk data

Teknisk data

VEDELDADE BASTUUGNAR							
Produkt	Effekt kW	Bastuns storlek min-max m³	Mått (B x D x H) mm	Höjd justerbar ca mm	Vikt n. kg	Stenmagasin för max. kg *)	Eldlock mm
M1 / M3	16,5	6–13	390 x 430 x 710	0	45	30	5
16	17,9	6–16	420 x 450 x 735	0	46	36	5
20 Pro	24,1	8–20	430 x 510 x 760	+30	60	40	10
20 ES Pro	24,1	8–20	430 x 650 x 760	+30	75	40	10
20 LS / RS Pro	24,1	8–20	580 x 510 x 760	+30	65	40	10
22	26,1	8–22	450 x 510 x 770	+30	60	40	10
22 Steel	26,1	8–22	450 x 510 x 770	+30	60	40	10
22 ES Steel	26,1	8–22	450 x 660 x 770	+30	72	40	10
22 LS/RS Steel	26,1	8–22	550 x 510 x 770	+30	64	40	10
26 Pro	26,6	10–26	430 x 510 x 810	+30	65	50	6
36	31	14–36	510 x 510 x 810	+30	70	60	6
50	40	20–50	510 x 720 x 1050	+30	160	120	10
Legend 150	16	6–13	530 x 530 x 740	+30	58	120	5
Legend 240	18	10–24	600 x 600 x 830	+30	75	200	10
Legend 300	24	14–28	600 x 660 x 1040	+30	94	260	6
*) Stenmängden som får plats i stenmagasinet varierar bland annat efter stenarnas sammansättning, form och stapling. Till vedeldade bastuugnar rekommenderar Harvia bastustenar med diameter på 10–15 cm.							

BASTUUGNARNA DUO OCH SL							
Produkt	Effekt kW	Bastuns storlek min-max m³	Mått (B x D x H) mm	Höjd justerbar ca mm	Vikt n. kg	Stenmagasin för max. kg *)	Eldlock mm
M3 SL	16,5	6–13	390 x (430 + 220) x 710	+30	50	30	5
20 SL	24,1	8–20	430 x (510 + 220) x 760	+30	70	40	10
20 Duo	24,1	8–20	430 x (510 + 280) x 760	+30	80	40	10
36 Duo	31	14–36	510 x (510 + 280) x 810	+30	80	60	6
Legend 150 SL	16	6–13	530 x (530 + 200) x 740	+30	62	120	5
Legend 240 SL	21	10–24	600 x (600 + 180) x 830	+30	82	200	10
Legend 240 Duo	21	10–24	600 x (600 + 180) x 830	+30	95	200	10
Legend 300 Duo	23,5	15–30	600 x (660 + 120) x 1040	+30	99	260	6

Säkerhetsavstånd

VEDELDADE BASTUUGNAR								
Produkt	Säkerhetsavstånd till brännbara material, mm				Rököp-pningens diameter, mm	Rököppningens placering, mm		
	A min.	B min.	C min.	D min.		X	Y	Z
M1 / M3	1300	300	300	300	115	560	640	120
16	1300	300	350	400	115	560	635	130
20 Pro	1300	300	300	300	115	560	670	120
20 ES Pro	1300	300	300	300	115	560	670	120
20 LS / RS Pro	1300	300	300	300	115	560	670	120
22	1265	400	380	500	115	560	670	140
22 Steel	1265	400	380	500	115	560	670	140
22 ES Steel	1265	400	380	500	115	560	670	140
22 LS/RS Steel	1265	400	380	500	115	560	670	140
26 Pro	1280	375	375	375	115	690	750	130
36	1250	500	500	500	115	680	750	130
50	1250	500	500	500	140	890	1090	130
Legend 150	1000	200	250	500	115	560	640	180 ± 5
Legend 240	1000	200	250	630	115	560	670	200 ± 5
Legend 300	1000	200	250	680	115	690	750	210 ± 5

Säkerhetsavstånd

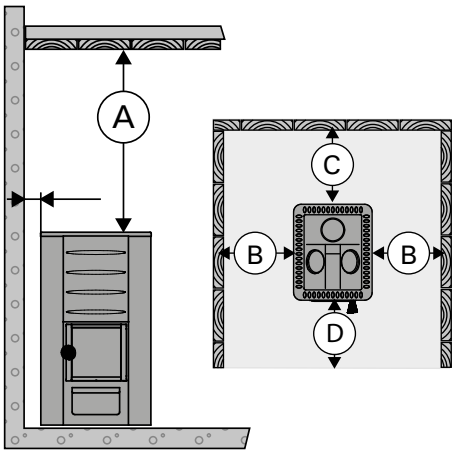

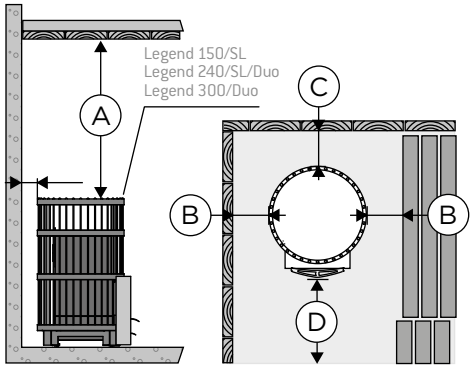

Anslutningsöppningar

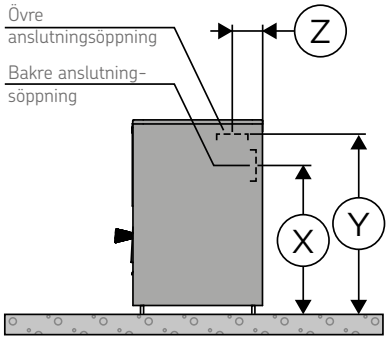

BASTUUGNARNA DUO OCH SL								
Produkt	Säkerhetsavstånd till brännbara material, mm				Rököp-pningens diameter, mm	Monteringsöppningens storlek mm		Väggens tjocklek max. mm
	A min.	B min.	C min.	D min.		Bredd	Höjd	
M3 SL	1300	300	300	300	115	210	390	150
20 SL	1300	300	300	300	115	210	390	150
20 Duo	1300	300	300	300	115	405	485	150
36 Duo	1250	500	500	500	115	405	485	150
Legend 150 SL	1000	200	250	500	115	210	390	150
Legend 240 SL	1000	200	250	630	115	210	390	150
Harvia Legend 240 Duo	1000	200	250	630	115	405	485	120
Harvia Legend 300 Duo	1000	200	250	700	115	405	485	120

Tillbehör till Harvia Legend

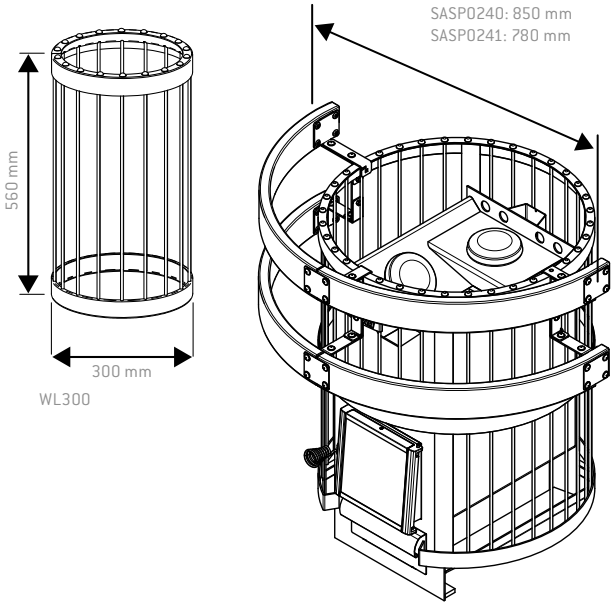

Skydd för golvet

Betonggolv, utan klinkerbeläggning. Ugnen kan installeras direkt på betonggolvet, om betongplattans tjocklek är minst 60 mm. Säkerställ att inga elledningar eller vattenledningar finns i betongen under ugnen.

Golv med klinker. Klinkerns lim och murbruk samt vattenisoleringsmaterial som används under klinkers tål inte ugnens värmestrålning. Skydda golvet med Harvia golvskyddsplåt eller motsvarande värmestrålningsskydd.

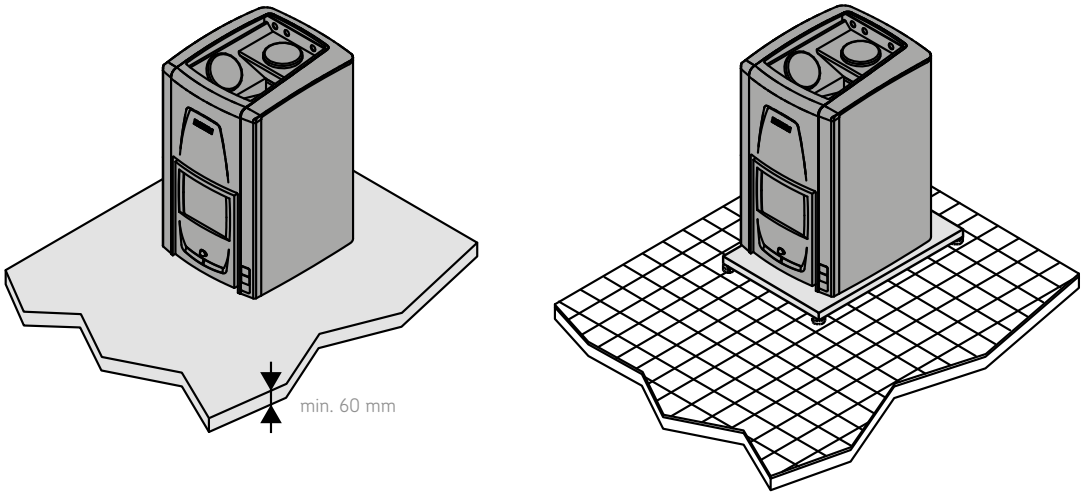

HARVIA
Sauna & Spa

Hos världens största bastuugnstillverkare hittar du en bastuugn för alla bastur.

HARVIA

Sauna & Spa

P.O. Box 12
FI-40951 Muurame, FINLAND
Tel. +358 207 464 000
harvia@harvia.fi
www.harvia.com

@ harviaglobal

HARVIA BPK-SV 02/2019